Limpiadora/Peladora de almendra

Tersum Vulcano/Titanium con extracción de polvo

Modelos Tersum Vulcano/Titanium

Limpiadoras de almendra con pelado integrado para pequeñas producciones.

*FOTO CORRESPONDIENTE AL MODELO VULCANO

Limpieza y Pelado de almendra con extracción de polvo y soplado.

Las limpiadoras/peladoras de almendra Tersum Vulcano/Titanium con extracción de polvo integrada, son equipos para producciones pequeñas, preparados para una limpieza excepcional que elimina la tierra y resto de partículas pequeñas antes de la acción del soplado. Así conseguimos un ambiente más limpio en la planta de proceso.

Después, el sistema de ventilación mejorado, consigue un arrastre de hojas y ramas totalmente homogéneo, rozando ya el 100% de efectividad, incluso cuando la entrada de este residuo es masiva.

Tras su paso por los rodillos de prelimpieza y por el ciclón de aire, la almendra pasa a la criba despalilladora, donde se eliminan el resto de palos y ramas medianos o grandes que no se eliminaron anteriormente. Desde la criba despalilladora, la almendra con piel pasa al dispositivo de pelado, que termina el trabajo de la máquina extrayendo la piel y dejando la almendra perfectamente pelada.

También de forma opcional, el equipo puede trabajar con distintos tipos de cintas transportadoras para salida de Almendras y residuos, dependiendo de las exigencias de la instalación.

Todo el sistema está dotado de compuertas y protecciones móviles y/o desmontables que facilitan y hacen seguro su uso y mantenimiento.

Esquemas técnicos

Limpiadora/Peladora Tersum Vulcano/Titanium

Descripción técnica

Dimensiones

Dimensiones de fabricación estándar:
(sin dispositivo recoge hojas)
Ancho: 1,57m Alto: 2,69m Largo: 2,48m
Estas dimensiones pueden variar según exigencias de instalación, accesorios instalados, etc.

Rendimiento

Este equipo está diseñado para trabajar con rendimientos medios de entre 3.500 y 4.500 kilos de almendra por hora.

*El rendimiento puede aumentar o disminuir en función de la cantidad y tipo de residuo. También influyen factores relacionados con la instalación, los diferentes dispositivos que acompañan a la limpiadora en un patio de planta, así como la continuidad en tiempo y volumen de entrada de producto y residuo.

Fabricación

La limpiadora/peladora **Tersum Vulcano** se fabrica íntegramente en acero al carbono.
La limpiadora/peladora **Tersum Titanium** se fabrica en acero al carbono, menos las partes en contacto con la almendra que se fabrican en acero inoxidable AISI 304.

Potencia

La potencia total del equipo es de **17,00 cv.**
Esta potencia puede sufrir variaciones según la instalación u opciones instaladas con la máquina.

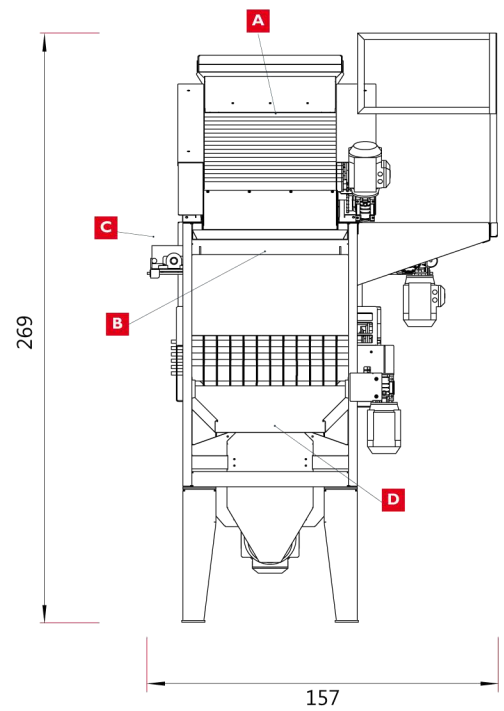

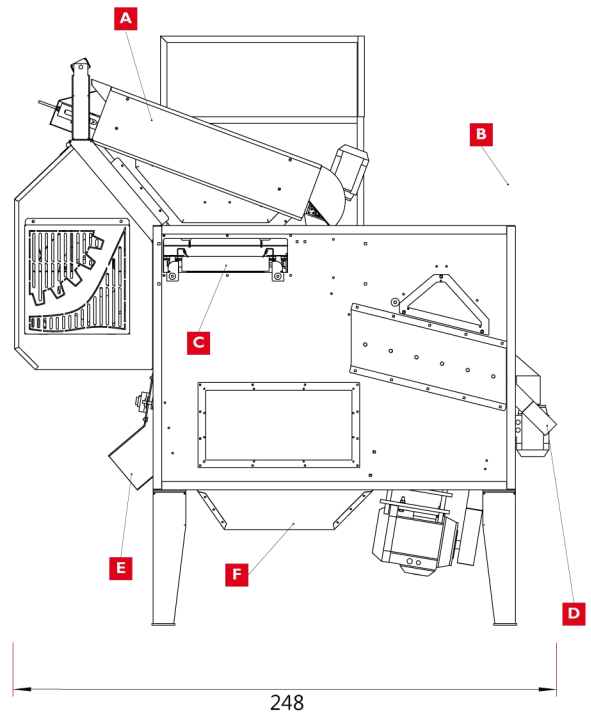

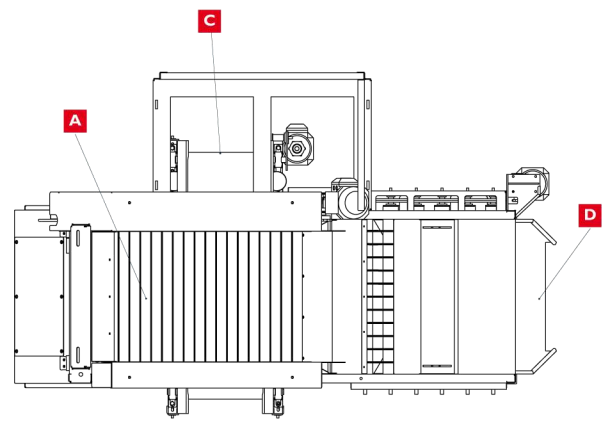

Información básica entrada / salidas
(Almendra y residuos)

A	Entrada de Almendra con residuos
B	Salida de residuos expulsados por la turbina
C	Salida de tierra
D	Salida de palos
E	Salida de Almendra limpia
F	Salida de capota